Electrolux PROFESSIONAL

Modular Cooking
Öppet underskåp, betjänas från 1 sida - H2, utan ryggplåt, 900 mm

Produkt #

Modell #

Namn #

SIS #

AIA #

589175 (MC1ACAIOOO) Öppet underskåp, betjänas från 1 sida - H2, utan ryggplåt, 900 mm

Kort specifikation

Pos.

900 mm brett öppet underskåp för förvaring av kastruller, stekpannor, plåtar etc. Med hygien design och rundade kanter. Enheten är konstruerad enligt DIN 18860-2 med 70 mm indragen sockel. Tillverkad i en robust ramkonstruktion. Arbetsyta i 2 mm 1.4301 (AISI 304). Släta arbetsytor som är enkla att rengöra. THERMODUL-Anslutningssystem ger arbetsytor med minimala skarvar som gör att fett och smuts inte kan tränga ner mellan enheterna.
Kapslingsklass IPX5
Konfiguration: Fristående underskåp, betjänas från en sida, hygienklass H2.

.

Huvudfunktioner

- Öppet nedre fack för förvaring av kastruller, grytor, plåtar etc.
- Servicevänlig, alla viktiga komponenter kan nås från framsidan.
- [NOT TRANSLATED]

Konstruktion

- Hygienic design of the open base compartment with large round edges.
- IPX5 kapslingsklass
- 2 mm arbetsyta i 1.4301 (AISI 304).
- Plan ytkonstruktion för att lätt rengöra ytorna.
- Självbärande konstruktion.

Modular Cooking
Öppet underskåp, betjänas från 1 sida - H2, utan ryggplåt, 900 mm

Front

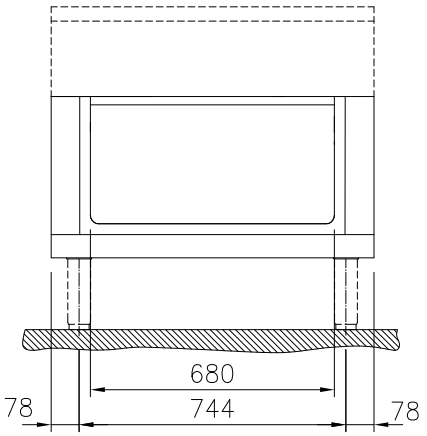

Sida

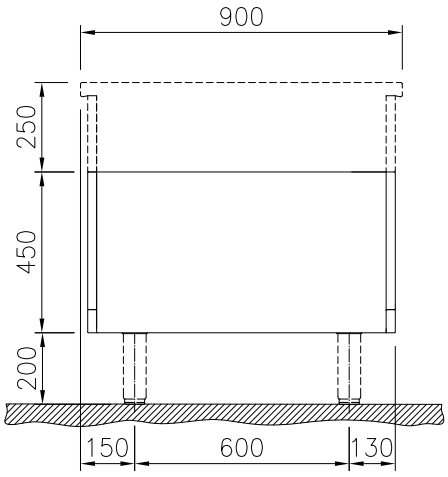

Topp

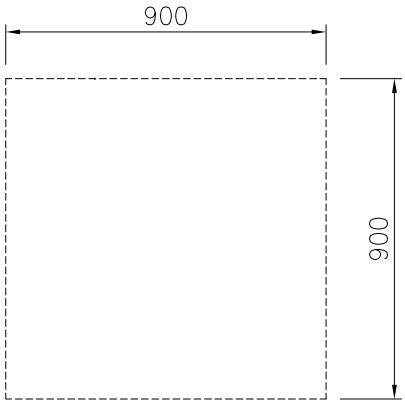

Viktig information

Yttermått, bredd	
589175 (MC1ACA1OOO)	900 mm
Yttermått, djup	900 mm
Yttermått, höjd	450 mm
Skåputrymmets invändiga dimensioner (bredd):	680 mm
Skåputrymmets invändiga dimensioner (höjd):	330 mm
Skåputrymmets invändiga dimensioner (djup):	740 mm
Nettovikt:	23 kg

Företaget förbehåller sig rätten att göra ändringar i de produkter utan föregående meddelande.

Övriga Tillbehör

• Rostfri sidopanel (12mm), 900x700mm, för fristående installation	PNC 912512	❑
• Rostfri frontsockel, 900mm lång, höjd = 200 mm	PNC 912635	❑
• Rostfri sidosockel, höger o vänster, fristående 900mm djup, höjd = 200 mm	PNC 912657	❑
• Rostfri sidosockel, höger o vänster, installation mot vägg, 900mm djup, höjd = 200 mm	PNC 912660	❑
• Rostfri sidosockel, höger o vänster, rygg-mot-rygg, 1800mm djup, höjd = 200 mm	PNC 912663	❑
• Komplett rostfri sockel, installation mot vägg, 900mm bredd, höjd = 200 mm, TL90	PNC 912940	❑
• Komplett rostfri sockel, fristående, 900mm bredd, höjd = 200 mm, TL90	PNC 912959	❑
• Rostfri sidopanel (12mm), 900x700mm, för enhet med högbakkant, vänster sida	PNC 913101	❑
• Rostfri sidopanel (12mm), 900x700mm, för enhet med högbakkant, höger sida	PNC 913105	❑
• Ryggpanel, 900x450mm, för underreden (gäller ej genomgående)	PNC 913168	❑
• Rostfri sidopanel för TL 90, vänster, H=700	PNC 913222	❑
• Rostfri sidopanel för TL 90, höger, H=700	PNC 913223	❑
• Hylla TL80/85/90 en sida +TL80 två sidor skåpbredd 680	PNC 913235	❑
• Förstärkt sidopanel endast i samband med sidohylla	PNC 913260	❑
• Förstärkt sidopanel, vänster, endast i samband med sidohylla	PNC 913267	❑
• Förstärkt sidopanel, höger, endast i samband med sidohylla	PNC 913269	❑
• Förstärkt sidopanel, vänster, endast i samband med sidohylla	PNC 913275	❑
• Förstärkt sidopanel, höger, endast i samband med sidohylla	PNC 913276	❑
• Hyllfixering (gejderstege) för TL80/85/90 betjänas från en sida, TL 80 betjänas från två sidor	PNC 913283	❑
• - NOT TRANSLATED -	PNC 913672	❑
• Rostfri sidopanel, 900x700mm, slätsittande, för fristående installation, vänster/höger (skall bara användas vid installation mot något annat)	PNC 913688	❑

Företaget förbehåller sig rätten att göra ändringar i de produkter utan föregående meddelande.